JARDINIERE COMPOSTEUR AZALEE

Référence:
JA0100_1

fabrication française | ☆ garantie 3 ans

Plans cotés

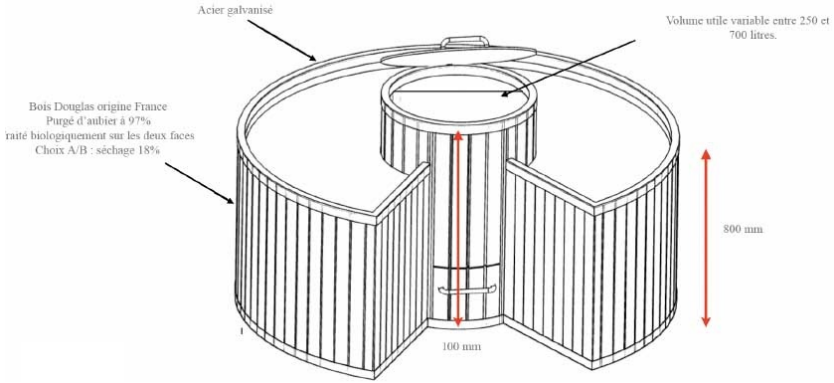

Description

Jardinière composteur collectif rond ou carré composée d'une structure en acier galvanisé thermolaqué d'épaisseur 3 mm avec habillage en pin Douglas purgé d'aubier de source française labellisé PEFC. Application de 2 couches de saturateur. Lames de longueur 800 et 1000 mm dans la partie la plus haute, de largeur 70 mm et d'épaisseur 27 mm. Existe en 3 volumes: 250L, 450L, 700L et en version PMR pour les 2 plus petits volumes.

Installation et remplissage sur place en option, nous consulter

Volume 250L Ø 2000 mm Hauteur 800 mm en partie jardinière et 1000 mm en partie composteur

Volume 450L Hauteur 800 mm en partie jardinière et 1000 mm en partie composteur

Volume 700L Hauteur 800 mm en partie jardinière et 1000 mm en partie composteur

Dimensions

- Haut. tot : 1000.00 mm
- Diamètres : 2000.00 mm

Variantes du produit

REF Volume

Vous souhaitez plus de choix sur ce produit ? Consulter notre site web