COMBINE ROME MODULE 1

Référence:
BA0670

☆ garantie 20 ans | fabrication française | 100% recyclé

Plans cotés

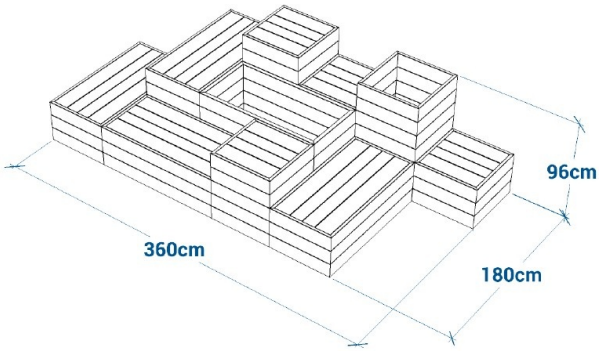

Description

Combiné Rome module 1 composé de 9 éléments de taille et de couleurs différentes: 1 bloc de 60 x 60 x 41 cm, 1 bloc 60 x 60 x 69 cm, 2 blocs 60 x 60 x 97 cm, 3 blocs 120 x 60 x 41 cm et 1 bloc 120 x 60 x 69 cm. Chaque bloc est livré monté.

Assise composée de planches en plastique recyclé de 4 cm d'épaisseur. Pieds composés de planches, languette et rainure de 2,8 cm en plastique recyclé montées sur des cornières en acier. Fixation des blocs et de combinés par goujons d'ancrage en option.

Couleurs

Couleurs assise au choix:

Bleu Jaune Rouge

Couleurs socle au choix:

Gris recyclé Marron recyclé Noir recyclé Vert recyclé