ENSEMBLE MANDE

Référence:
TA0007_1

fabrication française | ☆ garantie 5 ans | pmr





Plans cotés

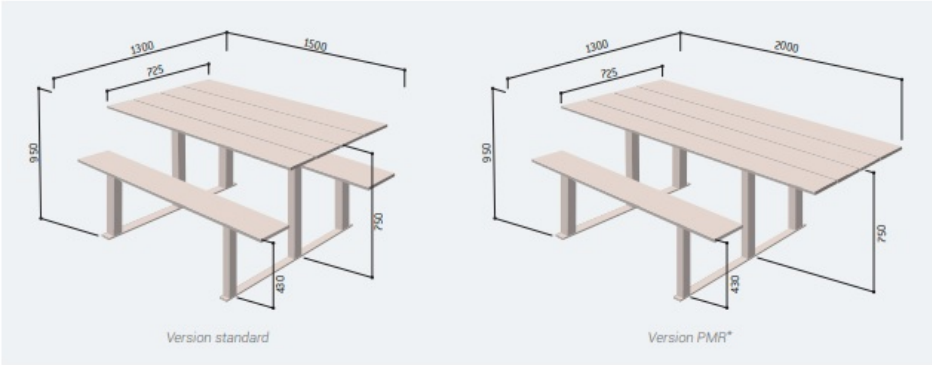

Description

Table de pique-nique en acier et compact stratifié disponible aussi en version PMR. Structure en tubes acier peints sur zinc selon RAL ci-dessous. Assises et plateau en compact stratifié de 18 mm d'épaisseur avec finition acajou. Fixation sur platines.

Version standard Longueur 1500 mm Largeur 1300 mm Hauteur 750 mm

Version PMR Longueur 2000 mm Largeur 1300 mm Hauteur 750 mm

Dimensions

- Hauteur totale : 950.00 mm
- Largeur : 1300.00 mm
- Longueur : 1500.00 mm
- Poids : 150.00 kg

Couleurs

Coloris des piétements au choix:

3004 3020 5010 6005 7044 8017 9005 9010 Corten Gris

Variantes du produit

REF	PMR
TA0007	Non
TA0008	Oui

Vous souhaitez plus de choix sur ce produit ? Consulter notre site web