Mécanisme électrique

Référence:
MS6054_1

fabrication française | ☆ garantie 2 ans

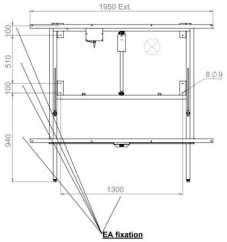

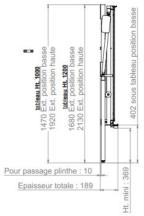

Plans cotés

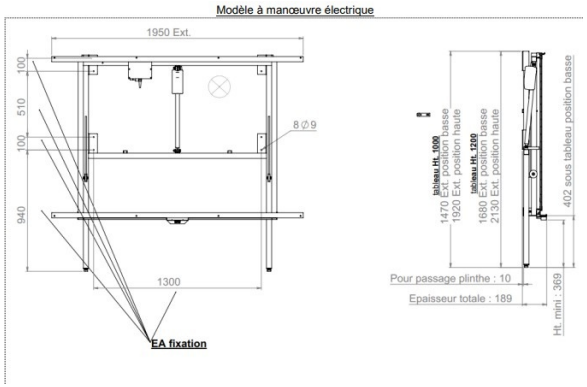

Description

Mécanisme électrique pour tableaux d'école simples.

Dimensions

- Longueur : 100.00 cm
- Largeur : 200.00 cm

Variantes du produit

REF	Taille	Modèle mobilier intérieur
MS6054	100 x 200 cm	Tableau simple
MS6055	100 x 200 cm	Tableau triptyque
MS6056	120 x 200 cm	Tableau simple
MS6057	120 x 200 cm	Tableau triptyque

Vous souhaitez plus de choix sur ce produit ? Consulter notre site web