Barrière modulaire Chicago

Référence:
PA4590_1

fabrication européenne

Plans cotés

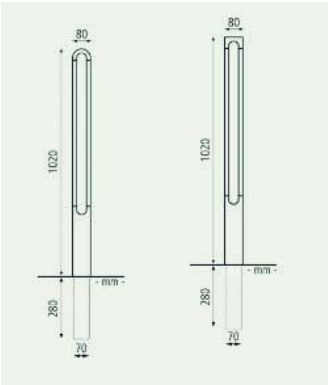

Description

Barrière modulaire comprenant le modèle de poteau Chicago à tête plate et accessoires divers en inox 304 brossé.

Tube droit : Ø 42.4mm vendu au millilitre.

Raccord et bouchon d'extrémité.

Coude à 90°.

Anneau Ø 720mm.

Demi anneau.

Plusieurs configurations sont possible.

Couleurs

Coloris au choix :

7016 7021

Variantes du produit

REF	Accessoires
PA4590	Tube droit
PA4591	Coude 90°
PA4592	Anneau
PA4593	Demi anneau
PA4594	Raccord tube

Vous souhaitez plus de choix sur ce produit ? Consulter notre site web