Abri Grand Lieu

Référence:
VE5222_1

fabrication française | ☆ garantie 5 ans

Plans cotés

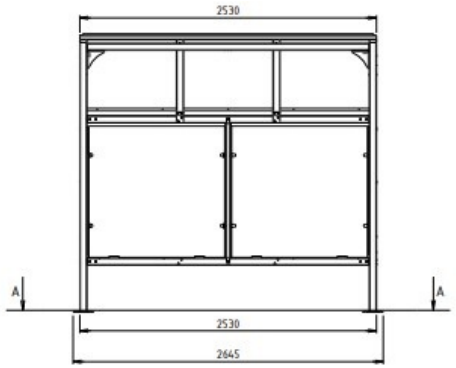

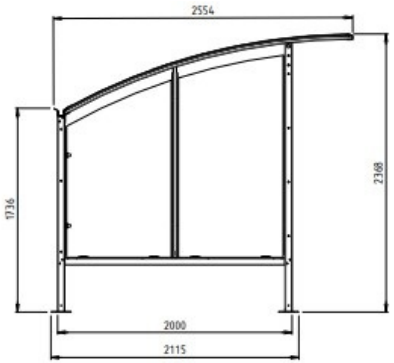

Description

Abri vélos écologique avec récupération des eaux de pluie.
Abri pour 9 vélos maximum ou 4 motos maximum. Ossature en tube acier galvanisé. Poteaux, traverses et longerons 60 x 60 x 2 mm. Arceaux de toiture 60 x 30 x 2 mm. Pieds réglables sur platines de 200 x 200 x 5 mm. Visserie inox. Chéneaux collectant les eaux de pluie dans les poteaux. Couverture en polycarbonate alvéolaire traité anti-UV, épaisseur 6 mm. Fond et côtés en verre sécurit de 5 mm d'épaisseur. Peinture polyester thermodurcissable cuite à 200°, insensible aux UV. Fixation par vis d'ancrage M12/65 sur dalle ou plots béton ou fixation par résine chimique avec tiges filetées M12/120 mm sur enrobé de 7 mm min. Support vélos vendu séparément.
Existe en 250 cm ou 400 cm de long. Hauteur 235 cm. Avec ou sans pose.

Dimensions

Couleurs

Coloris au choix:

2011 3004 3027 5010 5024 6009 6011 7005 7016 7022 7035 7039 8019 9001 9005
9010 alu blanc 9006

Variantes du produit

REF	Pose/Montage	Taille
VE5222	Non	250 cm x 250 cm
VE5223	Non	400 cm x 250 cm
VE5224	Oui	250 cm x 250 cm
VE5225	Oui	400 cm x 250 cm

Vous souhaitez plus de choix sur ce produit ? Consulter notre site web