Abri vélos Palavas

Référence:
VE3915_1

fabrication française | ☆ garantie 2 ans

Plans cotés

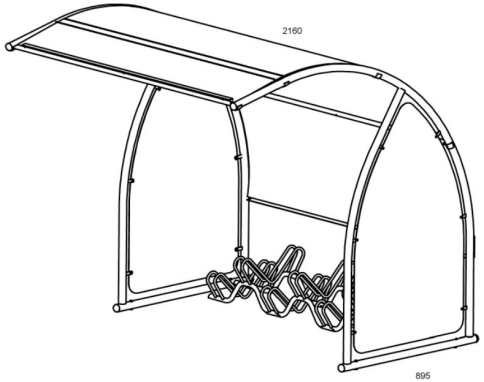

Description

Abri vélos en acier galvanisé à chaud, avec structure en tubes Ø 5 cm et toit en polycarbonate 6 mm traité anti-UV. Joues latérales en tôle peinte polyester verte. Fixation au sol par 4 points d'ancrage. Modulable à l'infini par ajout de modules de 2,20 m. Râtelier à vélos vendu séparément.

Dimensions :

- Longueur : 2,20 mètres
- Hauteur : 2,10 mètres
- Profondeur : 2,20 mètres

Dimensions

- Haut. tot : 210.00 cm
- Larg. : 220.00 cm
- Longueur : 220.00 cm
- Pose/Montage : Non

Couleurs

Couleurs disponibles 1

Noir Vert

Variantes du produit

REF	Options
VE3915	Abri initial
VE3916	Module suivant

Vous souhaitez plus de choix sur ce produit ? Consulter notre site web