Range vélos Biarritz - 3, 6 ou 12 places

Référence:
VE5110_1

fabrication française | ☆ garantie 10 ans

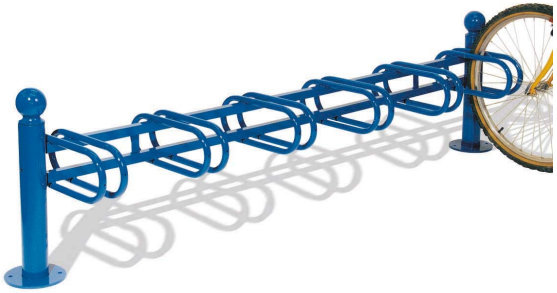

Plans cotés

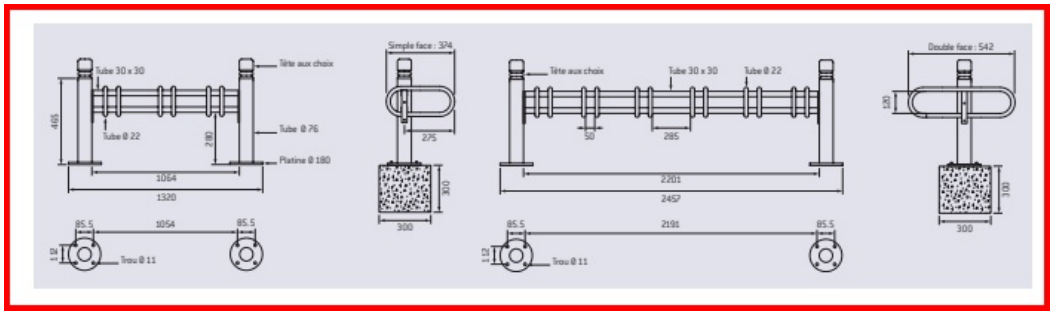

Description

Le range-vélos Biarritz se distingue par une finition soignée, idéale pour les centres-villes, zones patrimoniales ou bâtiments publics. Disponible en 3, 6 ou 12 places, il s'associe visuellement aux potelets et barrières de la même gamme, pour un aménagement cohérent.

Fabriqué en acier galvanisé avec peinture poudre polyester, ce modèle assure une bonne tenue dans le temps, même en environnement extérieur exposé.

Configurations disponibles :

- 3 ou 6 places côte à côte
- 12 places face à face
  (Autre version 2 places sur demande)

Dimensions

- Longueur : 243.00 cm
- Larg. : 37.00 cm
- Poids : 43.00 kg

Couleurs

Coloris au choix:

3004 5010 6005 8017 9005 9010 Gris