Abri fumeurs Beaufort

Référence:
AB5740_1

fabrication française | ☆ garantie 5 ans | installateur agréé

Plans cotés

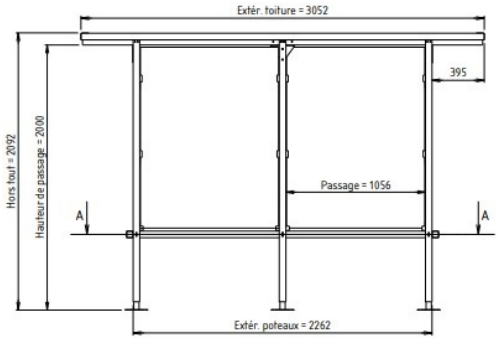

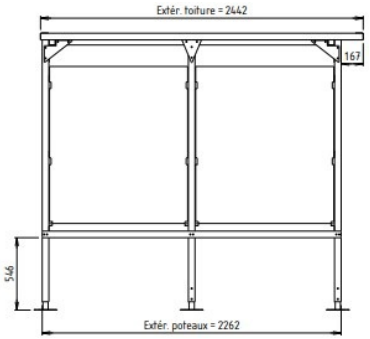

Description

L'abri fumeurs en acier galvanisé avec fond et côtés en verre sécurit 4 mm assure une protection des usagers. Disponible en 2 tailles (305 cm et 405 cm de long), il est équipé d'un toit en bac acier galvanisé. Fixation sur pieds réglables.

Options : retour façade, assis-debout, corbeille/cendrier.

Pose disponible sur demande (hors génie civil).

Dimensions :

- Petit modèle : 305 x 244 x 195 cm
- Grand modèle : 405 x 244 x 195 cm

Dimensions

- Haut. tot : 195.00 cm
- Longueur : 305.00 cm
- Larg. : 244.00 cm

Couleurs

Coloris au choix:

2011 3004 3027 5010 5024 6009 6011 7005 7016 7022 7035 7039 8019 9001 9005

9010 alu blanc 9006

Variantes du produit

REF	Pose/Montage	Taille
AB5740	Non	Petit
AB5741	Oui	Petit
AB5742	Non	Grand
AB5743	Oui	Grand

Vous souhaitez plus de choix sur ce produit ? Consulter notre site web